ATMOS

KOTŁY ZGAZUJĄCE

2023

Tradycja od roku 1935

na węgiel kamienny i brykiety węglowe

5 Klasa

ATMOS

KOTŁY ZGAZUJĄCE

NA WĘGIEL KAMIENNY I BRYKIETY WĘGLOWE

ATMOS KOMBI

Kotły zgazujące **typu Kombi** charakteryzują się specjalnym paleniskiem z tylnym doprowadzeniem wstępnie podgrzanego powietrza pierwotnego, rusztem obrotowym chłodzonym przez przepływające jego wnętrzem powietrzem wtórnym. Centralnie umieszczony **zgazujący ruszt obrotowy** zastępuje dyszę ceramiczną. Dolna część kotła wyposażona jest w kulistą kształtkę ceramiczną.

Kotły zgazowujące nowej generacji **ATMOS** Kombi wnoszą nowe spojrzenie na spalanie węgla.

Przy ogrzewaniu węglem można również stosować drewno, ale w takiej ilości, aby uzyskać optymalne spalanie.

Zalecanym paliwem jest węgiel kamienny ORZECH 1 oraz suche polana drewna. Paliwo dokłada się średnio 2 do 4 razy w ciągu dnia, w zależności od zastosowanego paliwa. Popiół wystarczy wybrać co 1 do 7 dni, w zależności od zastosowanego rodzaju paliwa. **Wentylator wyciągowy** ułatwia rozpalanie i ogranicza do minimum ilość dymu przedostającego się do kotłowni.

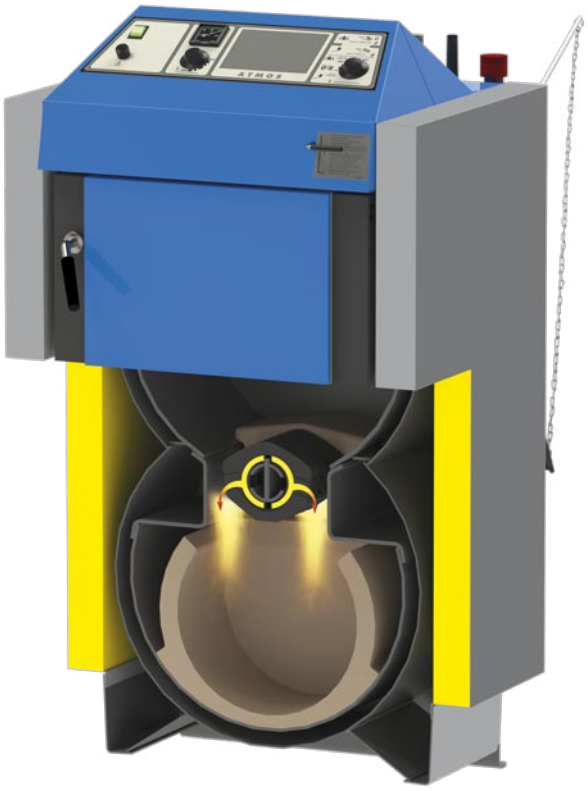

ATMOS Kombi
C 15 S, C 18 S – WĘGIEL BRUNATNY
AC 16 S, AC 25 S – BRYKIETY WĘGLOWE, WĘGIEL KAMIENNY

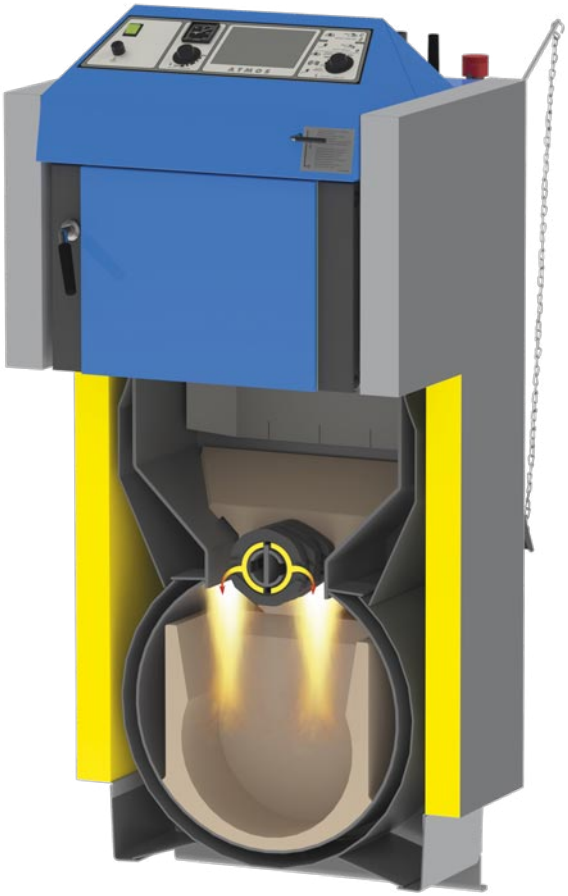

ATMOS Kombi
C 25 ST, C 32 ST, C 40 S, C 50 S – WĘGIEL BRUNATNY

KOTŁY NA WĘGIEL BRUNATNY ■ C

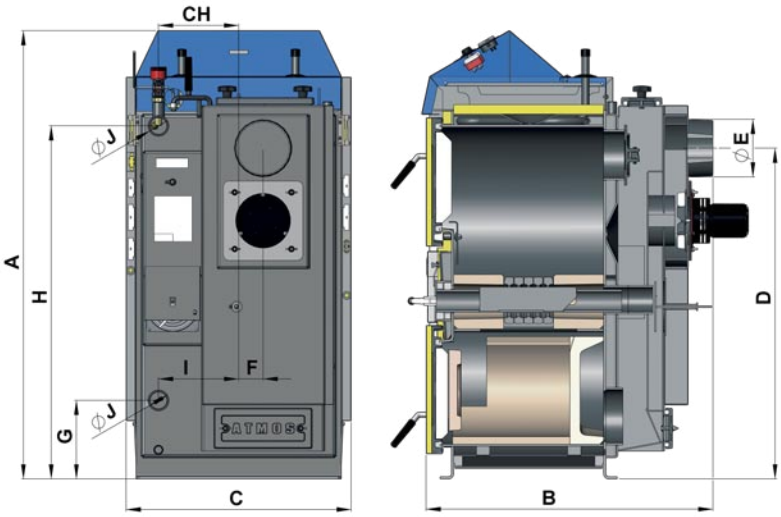

WYMIARY	C 15 S	C 18 S	C 25 ST	C 32 ST	C 40 S	C 50 S
A	1185	1185	1435	1435	1435	1435
B	658	758	758	858	1117	1117
C	595	675*	675*	675*	675*	675*
D	874	874	1121	1121	1121	1115
E	150 (152)	150 (152)	150 (152)	150 (152)	150 (152)	150 (152)
F	65	65	65	65	78	78
G	210	210	210	210	210	210
H	933	933	1177	1177	1177	1177
CH	212	212	212	212	212	212
I	212	212	212	212	212	212
J	6/4”	6/4”	6/4”	6/4”	2”	2”

**szerokość kotła po demontażu bocznych elementów 555 mm*

TYP ATMOS KOMBI – WĘGIEL BRUNATNY		C 15 S	C 18 S	C 25 ST	C 32 ST	C 40 S	C 50 S
ZAKRES MOCY	kW	**16**	**20**	**25**	**32**	**40**	**48**
WYMAGANY CIĄG KOMINA	Pa	16	20	23	25	28	28
WAGA KOTŁA	kg	273	295	379	415	434	492
OBJĘTOŚĆ WODY W KOTLE	l	37	45	68	74	77	105
POJEMNOŚĆ ZASOBNIKA NA PALIWO	dm^3	45	60	90	110	135	135
ZALECANE PALIWO		**WĘGIEL BRUNATNY ORZECH 1** O WARTOŚCI OPAŁOWEJ 17 – 20 MJ/KG					
PALIWO ZASTĘPCZE – ROZPALENIE		**SUCHE DREWNO** O WILGOTNOŚCI 12 – 20 % (WARTOŚCI OPAŁOWEJ 15 – 18 MJ/kg) ∅ 80 – 120 mm					
MAKSYMALNA DŁUGOŚĆ POLAN DREWNA	mm	250	330	330	430	530	530
MINIMALNA TEMPERATURA WODY POWRACAJĄCEJ		65 °C					
KLASA KOTŁA WG NORMY PN EN 303-5		5	5	5	5	4	5
CERTYFIKAT ECODESIGN EU 2015/1189		●	●	●	●	●	●
SPRAWNOŚĆ ENERGETYCZNA		B	C	C	C	C	B

KOTŁY ZGAZUJĄCE NA WĘGIEL KAMIENNY I BRYKIETY WĘGLOWE ■ AC

Zgazujący ruszt obrotowy

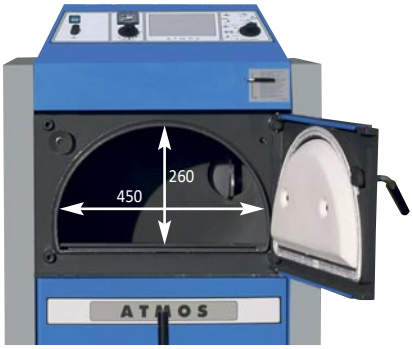

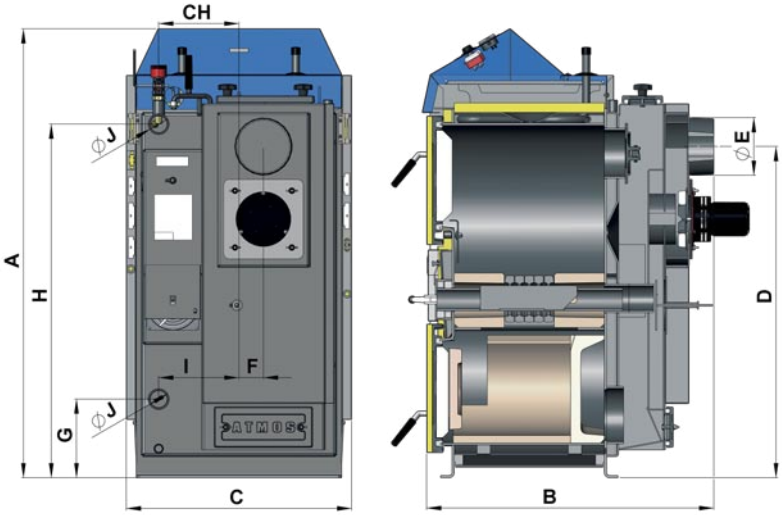

WYMIARY	AC 16 S	AC 25 S
A	1185	1185
B	658	758
C	595	675*
D	874	874
E	150 (152)	150 (152)
F	65	65
G	210	210
H	933	933
CH	212	212
I	212	212
J	6/4”	6/4”

TYP ATMOS KOMBI – BRYKIETY WĘGLOWE, WĘGIEL KAMIENNY		AC 16 S	AC 25 S
ZAKRES MOCY	kW	**18**	**26**
WYMAGANY CIĄG KOMINA	Pa	16	20
WAGA KOTŁA	kg	273	297
OBJĘTOŚĆ WODY W KOTLE	l	37	45
POJEMNOŚĆ ZASOBNIKA NA PALIWO	dm³	45	60
ZALECANE PALIWO		**BRYKIETY WĘGLOWE, WĘGIEL KAMIENNY**	
PALIWO ZASTĘPCZE – ROZPALENIE		**SUCHE DREWNO** O WILGOTNOŚCI 12 – 20 % (WARTOŚCI OPAŁOWEJ 15 – 18 MJ/kg) ∅ 80 – 120 mm	
MINIMALNA TEMPERATURA WODY POWRACAJĄCEJ		65 °C	
KLASA KOTŁA WG NORMY PN EN 303-5		5	5
CERTYFIKAT ECODESIGN EU 2015/1189		●	●
SPRAWNOŚĆ ENERGETYCZNA		B	C

**szerokość kotła po demontażu bocznych elementów 555 mm*

ATMOS

PRODUCENT:

JAROSLAV CANKAŘ A SYN ATMOS
Velenského 487
CZ 294 21 Bělá pod Bezdězem
Republika Czeska
Tel: +420 / 326 / 701 404, 701 414
Internet: www.atmos.cz, www.atmos.eu
e-mail: atmos@atmos.cz, atmos@atmos.eu

DYSTRYBUTOR:

02/23 PL

Zastrzegamy możliwość zmian rozmiarów technicznych i wyglądu w czasie roku.